VELCA 45X160 DOUBLE BOWL
VEL04011

Lavabo: sospeso/mobile/incasso/appoggio
Washbasin: wallhung/cabinet/inset/overtop
kg.--

pezzi per pallet/pcs for pallet:--
Misura pallet/Pallet size --

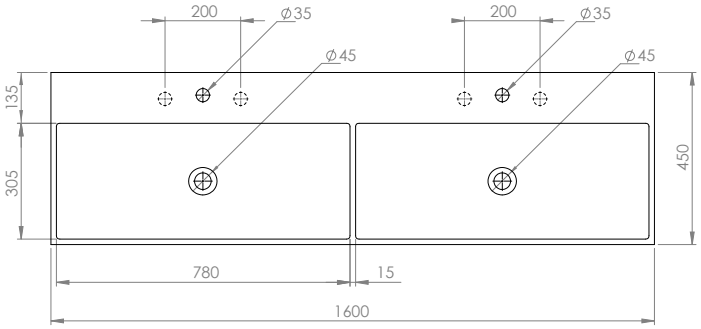

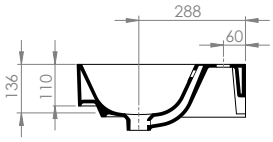

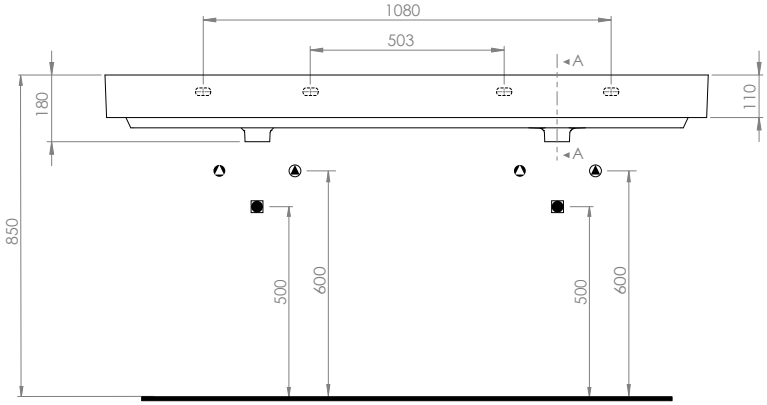

* QUESTE SCHEDE TECNICHE NON SONO DEFINITIVE